ՊԱՏԵՐԻ ՀԱՏԱԿԱԳԻԾ Մ 1:50

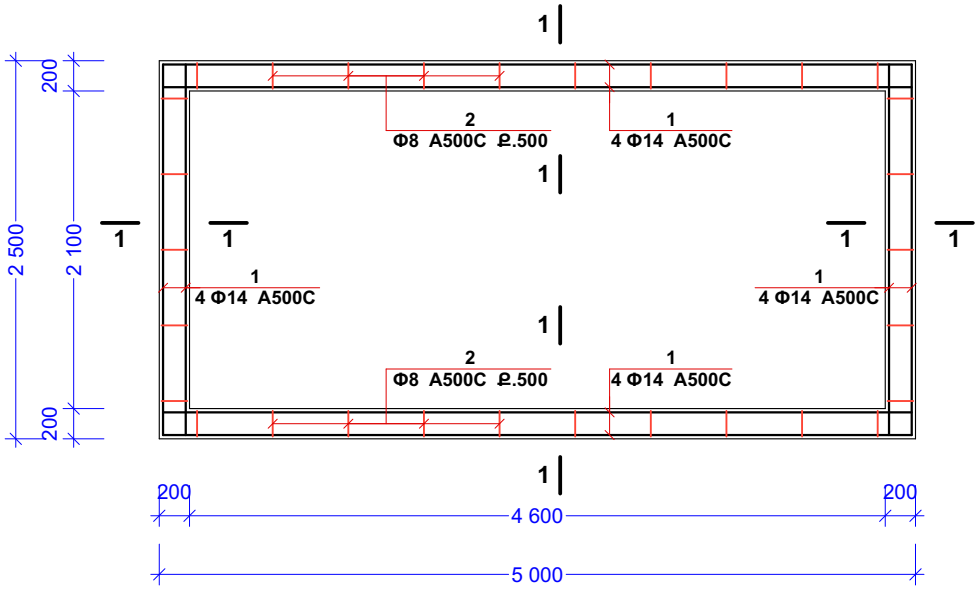

ՀԱՏՈՒՅԹ 1-1 Մ 1:20

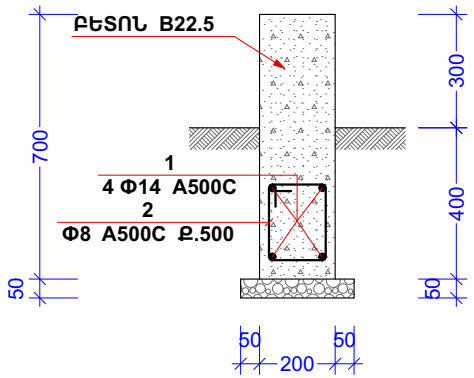

ՆՅՈՒԹԵՐԻ ՄԱՍՆԱԳԻՐ

ՄԱԿՆԻՇ ԴԻՐՔ	ՆՇԱՆԱԿՈՒՄԸ	ԱՆՎԱՆՈՒՄԸ	ՔԱՆԱԿԸ	ՄԻԱՎՈՐ ՔԱՇԸ, ԿԳ	ԸՆԴՀԱՆՈՒՐ ՔԱՇԸ, ԿԳ	ԾԱՆՈԹՈՒ-ԹՅՈՒՆ
1	2	3	4	5	6	7
1	**СТО АСЧМ 7-93**	Φ 14 A500C L=5000	8	6.05	48.40	
	---- // ----	Φ 14 A500C L=2500	8	3.025	24.20	
2	---- // ----	Φ 8 A500C L=850	30	0.33575	10.07	
3		ԲԵՏՈՆ B22.5				2.10 $Մ^3$
ՄԵՏԱՂԱԼԱՐ - 2.3 կգ						
ՄԵԽ 100ՄՄ - 0.14 կգ, ՄԵԽ 70ՄՄ -0.18կգ						

ԾԱՆՈԹՈՒԹՅՈՒՆ

1. Տիպային նախագիծը հաշվարկված է հարթ տեղանքի համար, կախված տեղանքի թեքությունից հնարավոր է նախագծի և նյութերի մասնագրի փոփոխություն;
2. Նախագծով ամրանների միավոր քաշը ընդունված է СТО АСЧМ 7-93 ստանդարտացման տեղեկագրքից, հնարավոր է միավոր քաշի շեղումներ կախված ամրանների արտադրողի ստանդարտներից:

ՉԱՓԸ՝ 5000x2500 ՄՄ

ՊԱՏԸ՝ h=700 ՄՄ

	ԵՐԵՎԱՆ ՔԱՂԱՔԻ ԳԵՐԵԶՄԱՆՆԵՐՈՒՄ Ե/Բ ՊԱՏԵՐԻ ԿԱՌՈՒՑՈՒՄ			ՊԱՏՎԻՐԱՏՈՒ "ԲՆԱԿՉՈՒԹՅԱՆ ՀԱՏՈՒԿ ՍՊԱՍԱՐԿՈՒՄ" ՀՈԱԿ	
			ճարտարապետաշինարարական մաս	ՓՈՒԼ	ԹԵՐԹ	ԹԵՐԹԵՐ
ՏՆՕՐԵՆ	Լ. ԳՐԻԳՈՐՅԱՆ			ԱՆ	ճՇ-1	10
ԿՈՆՍՏՐՈՒԿՏՈՐ	Գ. ԴԱԼԼԱՔՅԱՆ		Ե/Բ ՊԱՏԵՐԻ ԳԾԱԳՐԵՐ ՆՅՈՒԹԵՐԻ ՄԱՍՆԱԳԻՐ	«Թ.Ա.Հ.Գ. ԳՐԻԳ» ՍՊԸ	

ՊԱՏԵՐԻ ՀԱՏԱԿԱԳԻԾ Մ 1:50

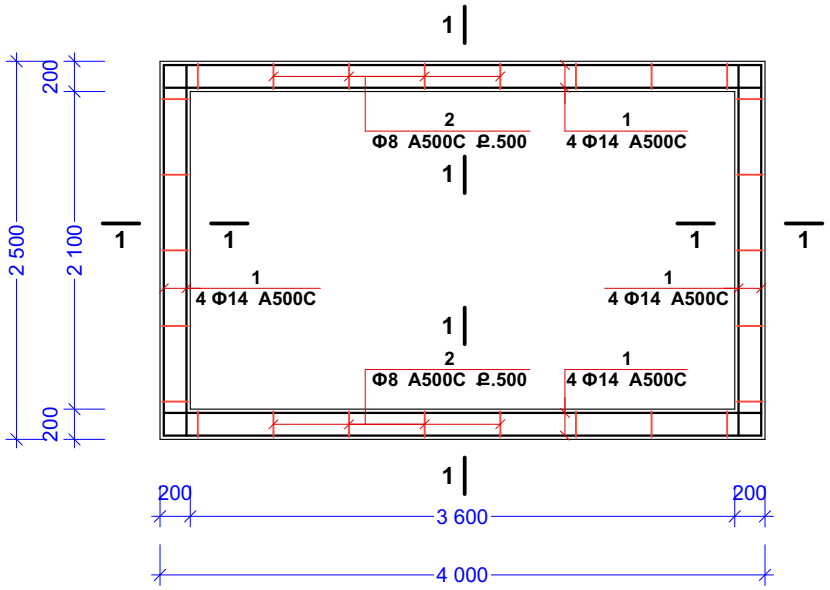

ՀԱՏՈՒՅԹ 1-1 Մ 1:20

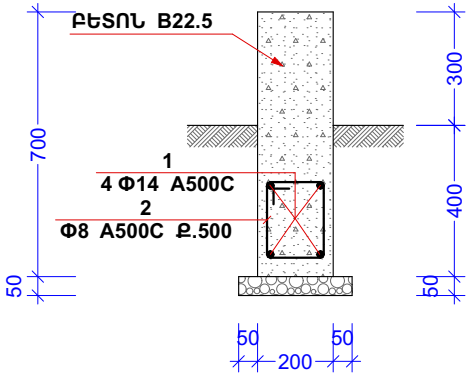

ՆՅՈՒԹԵՐԻ ՄԱՍՆԱԳԻՐ

ՄԱԿՆԻՇ ԴԻՐՔ	ՆՇԱՆԱԿՈՒՄԸ	ԱՆՎԱՆՈՒՄԸ	ՔԱՆԱԿԸ	ՄԻԱՎՈՐ ՔԱՇԸ, ԿԳ	ԸՆԴՀԱՆՈՒՐ ՔԱՇԸ, ԿԳ	ԾԱՆՈԹՈՒ-ԹՅՈՒՆ
1	2	3	4	5	6	7
1	**СТО АСЧМ 7-93**	Φ 14 A500C L=4000	8	4.84	38.72	
	---- // ----	Φ 14 A500C L=2500	8	3.025	24.20	
2	---- // ----	Φ 8 A500C L=850	26	0.33575	8.73	
3		ԲԵՏՈՆ B22.5				1.82 Մ ^{3}
ՄԵՏԱՂԱԼԱՐ - 2.3 կգ						
ՄԵԽ 100ՄՄ - 0.14 կգ, ՄԵԽ 70ՄՄ -0.18կգ						

ԾԱՆՈԹՈՒԹՅՈՒՆ

1. Տիպային նախագիծը հաշվարկված է հարթ տեղանքի համար, կախված տեղանքի թեքությունից հնարավոր է նախագծի և նյութերի մասնագրի փոփոխություն;
2. Նախագծով ամրանների միավոր քաշը ընդունված է СТО АСЧМ 7-93 ստանդարտացման տեղեկագրքից, հնարավոր է միավոր քաշի շեղումներ կախված ամրանների արտադրողի ստանդարտներից:

ՉԱՓԸ՝ 4000x2500 ՄՄ

ՊԱՏԸ՝ h=700 ՄՄ

	ԵՐԵՎԱՆ ՔԱՂԱՔԻ ԳԵՐԵԶՄԱՆՆԵՐՈՒՄ Ե/Բ ՊԱՏԵՐԻ ԿԱՌՈՒՑՈՒՄ				ՊԱՏՎԻՐԱՏՈՒ "ԲՆԱԿՉՈՒԹՅԱՆ ՀԱՏՈՒԿ ՍՊԱՍԱՐԿՈՒՄ" ՀՈԱԿ	
			ճարտարապետաշինարարական մաս		ՓՈՒԼ	ԹԵՐԹ	ԹԵՐԹԵՐ
ՏՆՕՐԵՆ	Լ. ԳՐԻԳՈՐՅԱՆ				ԱՆ	ճՇ-2	10
ԿՈՆՍՏՐՈՒԿՏՈՐ	Գ. ԴԱԼԼԱՔՅԱՆ		Ե/Բ ՊԱՏԵՐԻ ԳԾԱԳՐԵՐ ՆՅՈՒԹԵՐԻ ՄԱՍՆԱԳԻՐ		«Թ.Ա.Հ.Գ. ԳՐԻԳ» ՍՊԸ	

ՊԱՏԵՐԻ ՀԱՏԱԿԱԳԻԾ Մ 1:50

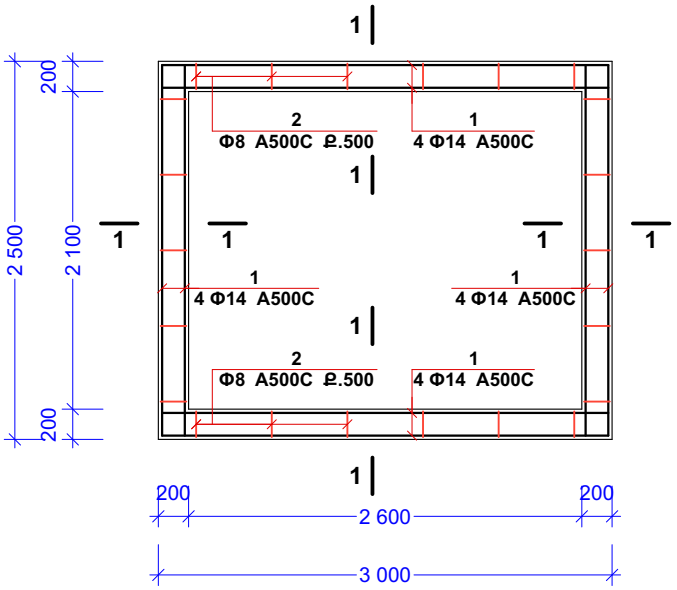

ՀԱՏՈՒՅԹ 1-1 Մ 1:20

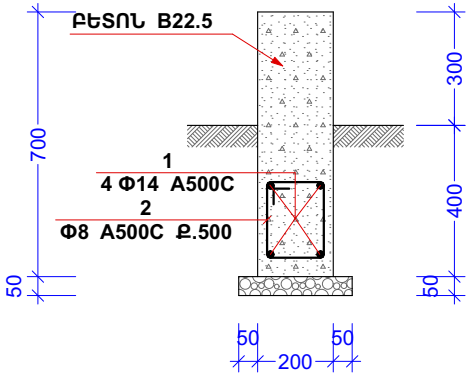

ՆՅՈՒԹԵՐԻ ՄԱՍՆԱԳԻՐ

ՄԱԿՆԻՇ ԴԻՐՔ	ՆՇԱՆԱԿՈՒՄԸ	ԱՆՎԱՆՈՒՄԸ	ՔԱՆԱԿԸ	ՄԻԱՎՈՐ ՔԱՇԸ, ԿԳ	ԸՆԴՀԱՆՈՒՐ ՔԱՇԸ, ԿԳ	ԾԱՆՈԹՈՒ-ԹՅՈՒՆ
1	2	3	4	5	6	7
1	**СТО АСЧМ 7-93**	Φ 14 A500C L=3000	8	3.63	29.04	
	---- // ----	Φ 14 A500C L=2500	8	3.025	24.20	
2	---- // ----	Φ 8 A500C L=850	22	0.33575	7.38	
3		ԲԵՏՈՆ B22.5				1.54 Մ ^{3}
ՄԵՏԱՂԱԼԱՐ - 1.8 կգ						
ՄԵԽ 100ՄՄ - 0.14 կգ, ՄԵԽ 70ՄՄ -0.18կգ						

ԾԱՆՈԹՈՒԹՅՈՒՆ

1. Տիպային նախագիծը հաշվարկված է հարթ տեղանքի համար, կախված տեղանքի թեքությունից հնարավոր է նախագծի և նյութերի մասնագրի փոփոխություն;
2. Նախագծով ամրանների միավոր քաշը ընդունված է СТО АСЧМ 7-93 ստանդարտացման տեղեկագրքից, հնարավոր է միավոր քաշի շեղումներ կախված ամրանների արտադրողի ստանդարտներից:

ՉԱՓԸ՝ 3000x2500 ՄՄ

ՊԱՏԸ՝ h=700 ՄՄ

ԵՐԵՎԱՆ ՔԱՂԱՔԻ ԳԵՐԵԶՄԱՆՆԵՐՈՒՄ Ե/Բ ՊԱՏԵՐԻ ԿԱՌՈՒՑՈՒՄ				ՊԱՏՎԻՐԱՏՈՒ "ԲՆԱԿՉՈՒԹՅԱՆ ՀԱՏՈՒԿ ՍՊԱՍԱՐԿՈՒՄ" ՀՈԱԿ	
		ճարտարապետաշինարարական մաս		ՓՈՒԼ	ԹԵՐԹ	ԹԵՐԹԵՐ
ՏՆՕՐԵՆ	Լ. ԳՐԻԳՈՐՅԱՆ			ԱՆ	ճՇ-3	10
ԿՈՆՍՏՐՈՒԿՏՈՐ	Գ. ԴԱԼԼԱՔՅԱՆ	Ե/Բ ՊԱՏԵՐԻ ԳԾԱԳՐԵՐ ՆՅՈՒԹԵՐԻ ՄԱՍՆԱԳԻՐ		«Թ.Ա.Հ.Գ. ԳՐԻԳ» ՍՊԸ	

ՊԱՏԵՐԻ ՀԱՏԱԿԱԳԻԾ Մ 1:50

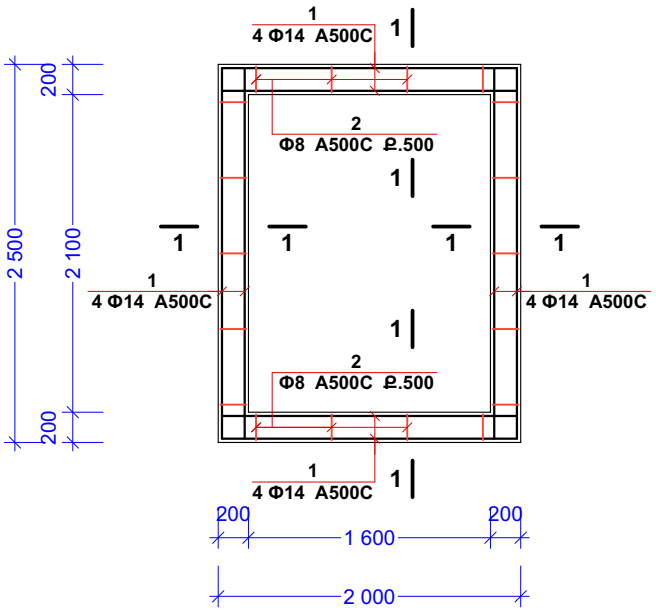

ՀԱՏՈՒՅԹ 1-1 Մ 1:20

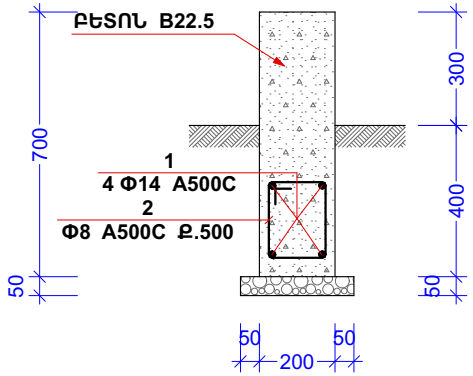

ՆՅՈՒԹԵՐԻ ՄԱՍՆԱԳԻՐ

ՄԱԿՆԻՇ ԴԻՐՔ	ՆՇԱՆԱԿՈՒՄԸ	ԱՆՎԱՆՈՒՄԸ	ՔԱՆԱԿԸ	ՄԻԱՎՈՐ ՔԱՇԸ, ԿԳ	ԸՆԴՀԱՆՈՒՐ ՔԱՇԸ, ԿԳ	ԾԱՆՈԹՈՒ-ԹՅՈՒՆ
1	2	3	4	5	6	7
1	**СТО АСЧМ 7-93**	Φ 14 A500C L=2000	8	2.42	19.36	
	---- // ----	Φ 14 A500C L=2500	8	3.025	24.20	
2	---- // ----	Φ 8 A500C L=850	18	0.33575	6.04	
3		ԲԵՏՈՆ B22.5				1.26 Մ ^{3}
ՄԵՏԱՂԱԼԱՐ - 1.8 կգ						
ՄԵԽ 100ՄՄ - 0.14 կգ, ՄԵԽ 70ՄՄ -0.18կգ						

ԾԱՆՈԹՈՒԹՅՈՒՆ

1. Տիպային նախագիծը հաշվարկված է հարթ տեղանքի համար, կախված տեղանքի թեքությունից հնարավոր է նախագծի և նյութերի մասնագրի փոփոխություն;
2. Նախագծով ամրանների միավոր քաշը ընդունված է СТО АСЧМ 7-93 ստանդարտացման տեղեկագրքից, հնարավոր է միավոր քաշի շեղումներ կախված ամրանների արտադրողի ստանդարտներից:

ՉԱՓԸ՝ 2000x2500 ՄՄ

ՊԱՏԸ՝ h=700 ՄՄ

ԵՐԵՎԱՆ ՔԱՂԱՔԻ ԳԵՐԵԶՄԱՆՆԵՐՈՒՄ Ե/Բ ՊԱՏԵՐԻ ԿԱՌՈՒՑՈՒՄ				ՊԱՏՎԻՐԱՏՈՒ "ԲՆԱԿՉՈՒԹՅԱՆ ՀԱՏՈՒԿ ՍՊԱՍԱՐԿՈՒՄ" ՀՈԱԿ	
		ճարտարապետաշինարարական մաս		ՓՈՒԼ	ԹԵՐԹ	ԹԵՐԹԵՐ
ՏՆՕՐԵՆ	Լ. ԳՐԻԳՈՐՅԱՆ			ԱՆ	ճՇ-4	10
ԿՈՆՍՏՐՈՒԿՏՈՐ	Գ. ԴԱԼԼԱՔՅԱՆ	Ե/Բ ՊԱՏԵՐԻ ԳԾԱԳՐԵՐ ՆՅՈՒԹԵՐԻ ՄԱՍՆԱԳԻՐ		«Թ.Ա.Հ.Գ. ԳՐԻԳ» ՍՊԸ	

ՊԱՏԵՐԻ ՀԱՏԱԿԱԳԻԾ Մ 1:50

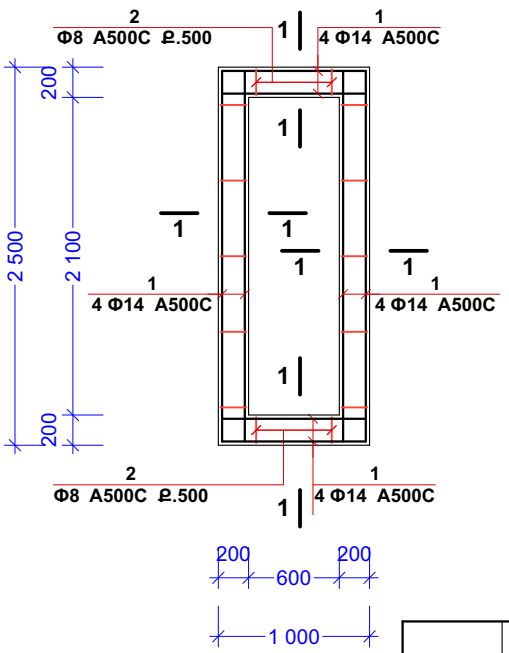

ՀԱՏՈՒՅԹ 1-1 Մ 1:20

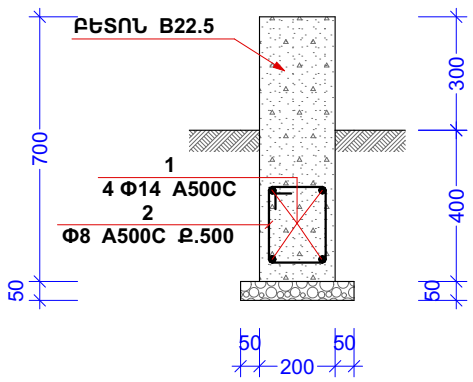

ՆՅՈՒԹԵՐԻ ՄԱՍՆԱԳԻՐ

ՄԱԿՆԻՇ ԴԻՐՔ	ՆՇԱՆԱԿՈՒՄԸ	ԱՆՎԱՆՈՒՄԸ	ՔԱՆԱԿԸ	ՄԻԱՎՈՐ ՔԱՇԸ, ԿԳ	ԸՆԴՀԱՆՈՒՐ ՔԱՇԸ, ԿԳ	ԾԱՆՈԹՈՒ-ԹՅՈՒՆ
1	2	3	4	5	6	7
1	**СТО АСЧМ 7-93**	Φ 14 A500C L=1000	8	1.21	9.68	
	---- // ----	Φ 14 A500C L=2500	8	3.025	24.20	
2	---- // ----	Φ 8 A500C L=850	14	0.33575	4.70	
3		ԲԵՏՈՆ B22.5				0.98 Մ³
ՄԵՏԱՂԱԼԱՐ - 1.8 կգ						
ՄԵԽ 100ՄՄ - 0.14 կգ, ՄԵԽ 70ՄՄ -0.18կգ						

ԾԱՆՈԹՈՒԹՅՈՒՆ

1. Տիպային նախագիծը հաշվարկված է հարթ տեղանքի համար, կախված տեղանքի թեքությունից հնարավոր է նախագծի և նյութերի մասնագրի փոփոխություն;
2. Նախագծով ամրանների միավոր քաշը ընդունված է СТО АСЧМ 7-93 ստանդարտացման տեղեկագրքից, հնարավոր է միավոր քաշի շեղումներ կախված ամրանների արտադրողի ստանդարտներից:

ՉԱՓԸ՝ 1000x2500 ՄՄ

ՊԱՏԸ՝ h=700 ՄՄ

	ԵՐԵՎԱՆ ՔԱՂԱՔԻ ԳԵՐԵԶՄԱՆՆԵՐՈՒՄ Ե/Բ ՊԱՏԵՐԻ ԿԱՌՈՒՑՈՒՄ			ՊԱՏՎԻՐԱՏՈՒ "ԲՆԱԿՉՈՒԹՅԱՆ ՀԱՏՈՒԿ ՍՊԱՍԱՐԿՈՒՄ" ՀՈԱԿ		
			ճարտարապետաշինարարական մաս	ՓՈՒԼ	ԹԵՐԹ	ԹԵՐԹԵՐ
ՏՆՕՐԵՆ	Լ. ԳՐԻԳՈՐՅԱՆ			ԱՆ	ճՇ-5	10
ԿՈՆՍՏՐՈՒԿՏՈՐ	Գ. ԴԱԼԼԱՔՅԱՆ		Ե/Բ ՊԱՏԵՐԻ ԳԾԱԳՐԵՐ ՆՅՈՒԹԵՐԻ ՄԱՍՆԱԳԻՐ	«Թ.Ա.Հ.Գ. ԳՐԻԳ» ՍՊԸ		

ՊԱՏԵՐԻ ՀԱՏԱԿԱԳԻԾ Մ 1:50

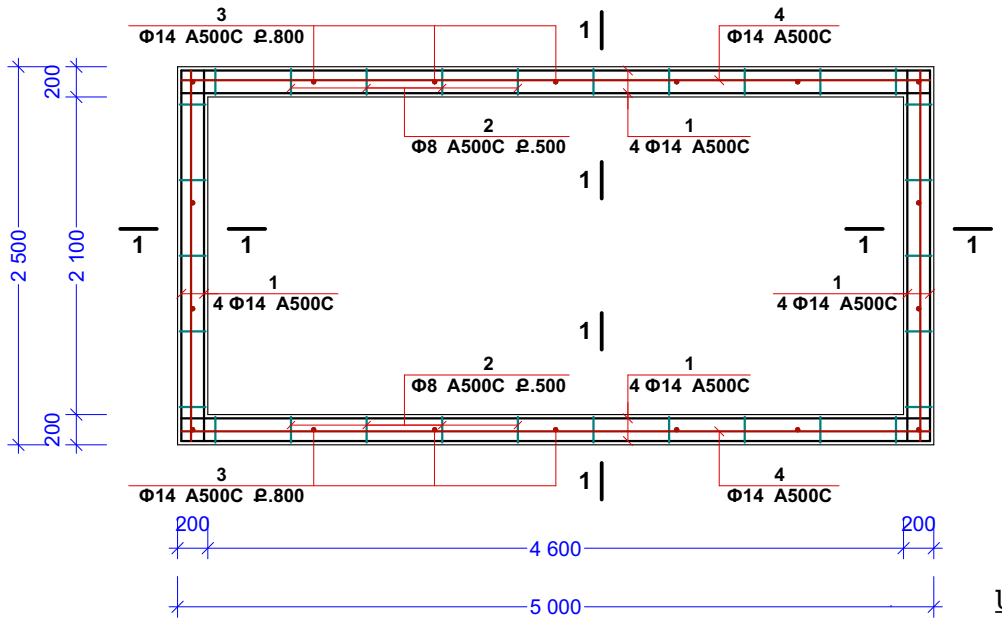

ՀԱՏՈՒՅԹ 1-1 Մ 1:20

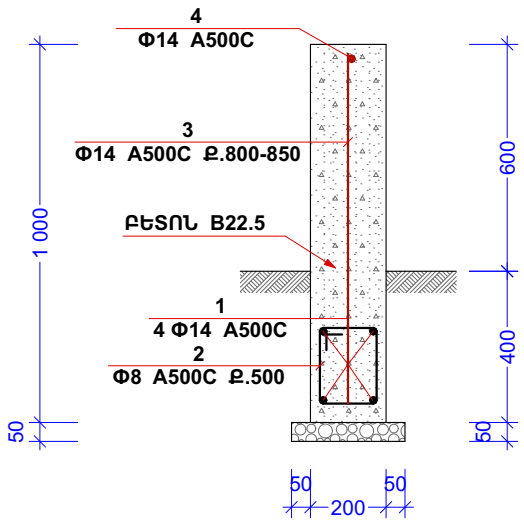

ՆՅՈՒԹԵՐԻ ՄԱՍՆԱԳԻՐ

ՄԱԿՆԻՇ ԴԻՐՔ	ՆՇԱՆԱԿՈՒՄԸ	ԱՆՎԱՆՈՒՄԸ	ՔԱՆԱԿԸ	ՄԻԱՎՈՐ ՔԱՇԸ, կգ	ԸՆԴՀԱՆՈՒՐ ՔԱՇԸ, կգ	ԾԱՆՈԹՈՒ-ԹՅՈՒՆ
1	2	3	4	5	6	7
1	**СТО АСЧМ 7-93**	Φ 14 A500C L=5000	8	6.05	48.40	
	---- // ----	Φ 14 A500C L=2500	8	3.025	24.20	
2	---- // ----	Φ 8 A500C L=850	30	0.33575	10.07	
3	---- // ----	Φ 14 A500C L=950	18	1.1495	20.69	
4	---- // ----	Φ 14 A500C L=5000	2	6.05	12.10	
	---- // ----	Φ 14 A500C L=2500	2	3.025	6.05	
		ԲԵՏՈՆ B22.5				3.00 Մ³
ՄԵՏԱՂԱԼԱՐ - 2.3 կգ						
ՄԵԽ 100ՄՄ - 0.14 կգ, ՄԵԽ 70ՄՄ -0.18կգ						

ԾԱՆՈԹՈՒԹՅՈՒՆ

1. Տիպային նախագիծը հաշվարկված է հարթ տեղանքի համար, կախված տեղանքի թեքությունից հնարավոր է նախագծի և նյութերի մասնագրի փոփոխություն;
2. Նախագծով ամրանների միավոր քաշը ընդունված է СТО АСЧМ 7-93 ստանդարտացման տեղեկագրքից, հնարավոր է միավոր քաշի շեղումներ կախված ամրանների արտադրողի ստանդարտներից:

ՉԱՓԸ՝ 5000x2500 ՄՄ

ՊԱՏԸ՝ h=1000 ՄՄ

ԵՐԵՎԱՆ ՔԱՂԱՔԻ ԳԵՐԵԶՄԱՆՆԵՐՈՒՄ Ե/Բ ՊԱՏԵՐԻ ԿԱՌՈՒՑՈՒՄ				ՊԱՏՎԻՐԱՏՈՒ "ԲՆԱԿՉՈՒԹՅԱՆ ՀԱՏՈՒԿ ՍՊԱՍԱՐԿՈՒՄ" ՀՈԱԿ	
			ճարտարապետաշինարարական մաս	ՓՈՒԼ	ԹԵՐԹ	ԹԵՐԹԵՐ
ՏՆՕՐԵՆ	Լ. ԳՐԻԳՈՐՅԱՆ			ԱՆ	ճՇ-6	10
ԿՈՆՍՏՐՈՒԿՏՈՐ	Գ. ԴԱԼԼԱՔՅԱՆ		Ե/Բ ՊԱՏԵՐԻ ԳԾԱԳՐԵՐ ՆՅՈՒԹԵՐԻ ՄԱՍՆԱԳԻՐ	«Թ.Ա.Հ.Գ ԳՐԻԳ» ՍՊԸ	

ՊԱՏԵՐԻ ՀԱՏԱԿԱԳԻԾ Մ 1:50

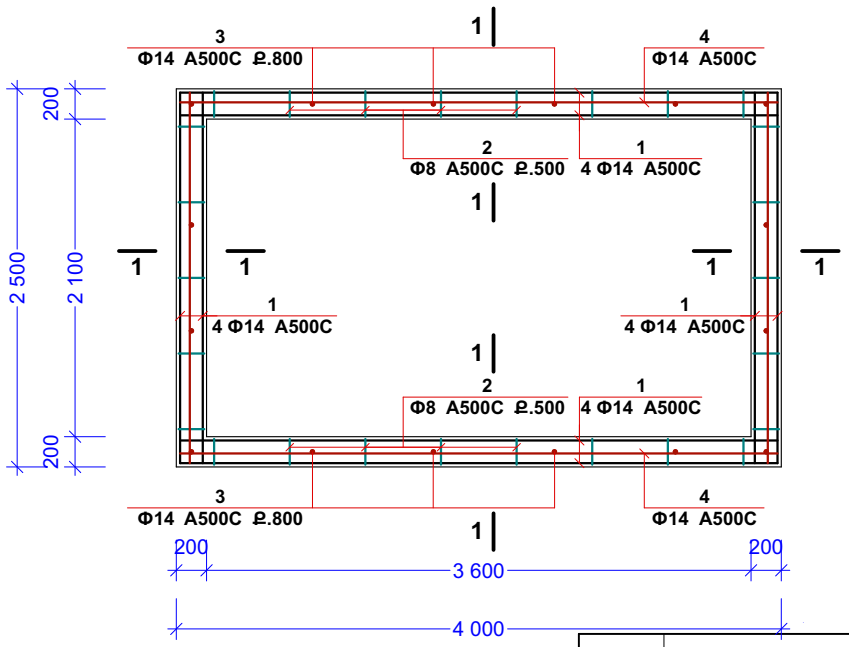

ՀԱՏՈՒՅԹ 1-1 Մ 1:20

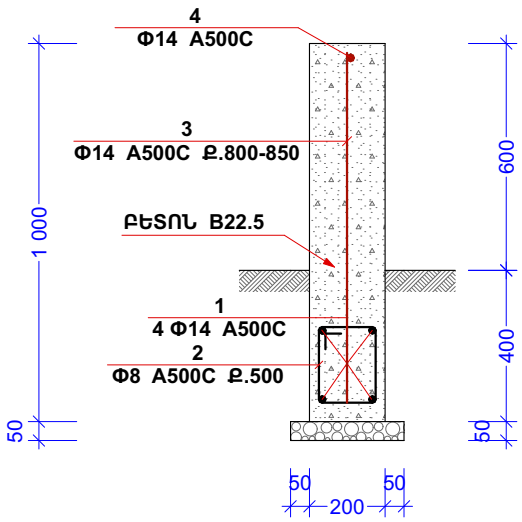

ՆՅՈՒԹԵՐԻ ՄԱՍՆԱԳԻՐ

ՄԱԿՆԻՇ ԴԻՐՔ	ՆՇԱՆԱԿՈՒՄԸ	ԱՆՎԱՆՈՒՄԸ	ՔԱՆԱԿԸ	ՄԻԱՎՈՐ ՔԱՇԸ, ԿԳ	ԸՆԴՀԱՆՈՒՐ ՔԱՇԸ, ԿԳ	ԾԱՆՈԹՈՒ-ԹՅՈՒՆ
1	2	3	4	5	6	7
1	**СТО АСЧМ 7-93**	Φ 14 A500C L=4000	8	4.84	38.72	
	---- // ----	Φ 14 A500C L=2500	8	3.025	24.20	
2	---- // ----	Φ 8 A500C L=850	26	0.33575	8.73	
3	---- // ----	Φ 14 A500C L=950	16	1.1495	18.39	
4	---- // ----	Φ 14 A500C L=4000	2	4.84	9.68	
	---- // ----	Φ 14 A500C L=2500	2	3.025	6.05	
		ԲԵՏՈՆ B22.5				2.60 Մ³
ՄԵՏԱՂԱԼԱՐ - 2.3 կգ						
ՄԵԽ 100ՄՄ - 0.14 կգ, ՄԵԽ 70ՄՄ -0.18կգ						

ԾԱՆՈԹՈՒԹՅՈՒՆ

1. Տիպային նախագիծը հաշվարկված է հարթ տեղանքի համար, կախված տեղանքի թեքությունից հնարավոր է նախագծի և նյութերի մասնագրի փոփոխություն;
2. Նախագծով ամրանների միավոր քաշը ընդունված է СТО АСЧМ 7-93 ստանդարտացման տեղեկագրքից, հնարավոր է միավոր քաշի շեղումներ կախված ամրանների արտադրողի ստանդարտներից:

ՉԱՓԸ՝ 4000x2500 ՄՄ

ՊԱՏԸ՝ h=1000 ՄՄ

ԵՐԵՎԱՆ ՔԱՂԱՔԻ ԳԵՐԵԶՄԱՆՆԵՐՈՒՄ Ե/Բ ՊԱՏԵՐԻ ԿԱՌՈՒՑՈՒՄ				ՊԱՏՎԻՐԱՏՈՒ "ԲՆԱԿՉՈՒԹՅԱՆ ՀԱՏՈՒԿ ՍՊԱՍԱՐԿՈՒՄ" ՀՈԱԿ	
		ճարտարապետաշինարարական մաս		ՓՈՒԼ	ԹԵՐԹ	ԹԵՐԹԵՐ
ՏՆՕՐԵՆ	Լ. ԳՐԻԳՈՐՅԱՆ			ԱՆ	ճՇ-7	10
ԿՈՆՍՏՐՈՒԿՏՈՐ	Գ. ԴԱԼԼԱՔՅԱՆ	Ե/Բ ՊԱՏԵՐԻ ԳԾԱԳՐԵՐ ՆՅՈՒԹԵՐԻ ՄԱՍՆԱԳԻՐ		«Թ.Ա.Հ.Գ ԳՐԻԳ» ՍՊԸ	

ՊԱՏԵՐԻ ՀԱՏԱԿԱԳԻԾ Մ 1:50

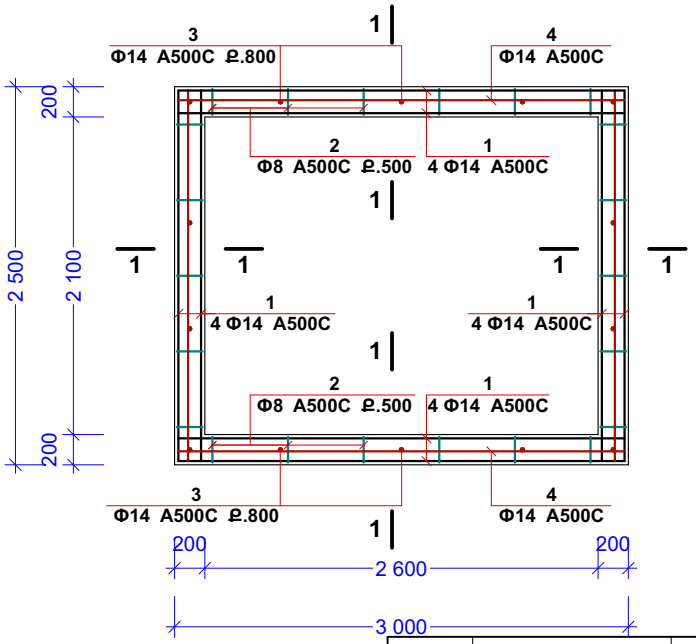

ՀԱՏՈՒՅԹ 1-1 Մ 1:20

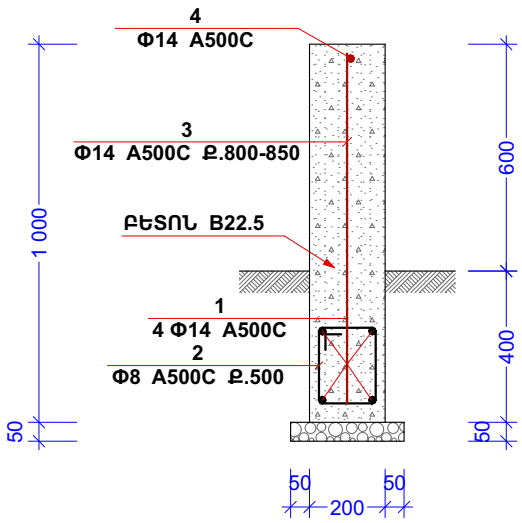

ՆՅՈՒԹԵՐԻ ՄԱՍՆԱԳԻՐ

ՄԱԿՆԻՇ ԴԻՐՔ	ՆՇԱՆԱԿՈՒՄԸ	ԱՆՎԱՆՈՒՄԸ	ՔԱՆԱԿԸ	ՄԻԱՎՈՐ ՔԱՇԸ, ԿԳ	ԸՆԴՀԱՆՈՒՐ ՔԱՇԸ, ԿԳ	ԾԱՆՈԹՈՒ-ԹՅՈՒՆ
	2	3	4	5	6	7
	СТО АСЧМ 7-93	Φ 14 A500C L=3000	8	3.63	29.04	
	---- // ----	Φ 14 A500C L=2500	8	3.025	24.20	
	---- // ----	Φ 8 A500C L=850	22	0.33575	7.38	
	---- // ----	Φ 14 A500C L=850	14	1.1439	16.01	
	---- // ----	Φ 14 A500C L=3000	2	3.63	7.26	
	---- // ----	Φ 14 A500C L=2500	2	3.025	6.05	
		ԲԵՏՈՆ B22.5				2.20 Մ³
ՄԵՏԱՂԱԼԱՐ - 1.8 կգ						
ՄԵԽ 100ՄՄ - 0.14 կգ, ՄԵԽ 70ՄՄ -0.18կգ						

ԾԱՆՈԹՈՒԹՅՈՒՆ

1. Տիպային նախագիծը հաշվարկված է հարթ տեղանքի համար, կախված տեղանքի թեքությունից հնարավոր է նախագծի և նյութերի մասնագրի փոփոխություն;
2. Նախագծով ամրանների միավոր քաշը ընդունված է СТО АСЧМ 7-93 ստանդարտացման տեղեկագրքից, հնարավոր է միավոր քաշի շեղումներ կախված ամրանների արտադրողի ստանդարտներից:

ՉԱՓԸ՝ 3000x2500 ՄՄ

ՊԱՏԸ՝ h=1000 ՄՄ

ԵՐԵՎԱՆ ՔԱՂԱՔԻ ԳԵՐԵԶՄԱՆՆԵՐՈՒՄ Ե/Բ ՊԱՏԵՐԻ ԿԱՌՈՒՑՈՒՄ				ՊԱՏՎԻՐԱՏՈՒ "ԲՆԱԿՉՈՒԹՅԱՆ ՀԱՏՈՒԿ ՍՊԱՍԱՐԿՈՒՄ" ՀՈԱԿ	
			ՃԱՐՏԱՐԱՊԵՏԱՇԻՆԱՐԱՐԱԿԱՆ ՄԱՍ	ՓՈՒԼ	ԹԵՐԹ	ԹԵՐԹԵՐ
ՏՆՕՐԵՆ	Լ. ԳՐԻԳՈՐՅԱՆ			ԱՆ	ՃՇ-8	10
ԿՈՆՍՏՐՈՒԿՏՈՐ	Գ. ԴԱԼԼԱՔՅԱՆ		Ե/Բ ՊԱՏԵՐԻ ԳԾԱԳՐԵՐ ՆՅՈՒԹԵՐԻ ՄԱՍՆԱԳԻՐ	«Թ.Ա.Հ.Գ ԳՐԻԳ» ՍՊԸ	

ՊԱՏԵՐԻ ՀԱՏԱԿԱԳԻԾ Մ 1:50

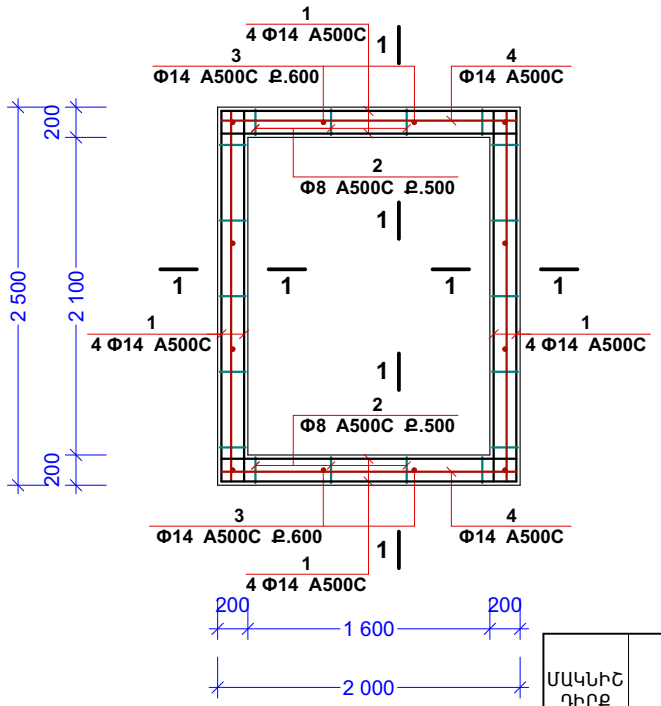

ՀԱՏՈՒՅԹ 1-1 Մ 1:20

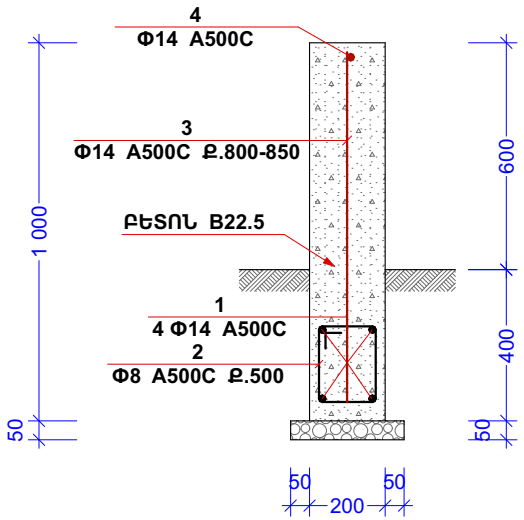

ՆՅՈՒԹԵՐԻ ՄԱՍՆԱԳԻՐ

ՄԱԿՆԻՇ ԴԻՐՔ	ՆՇԱՆԱԿՈՒՄԸ	ԱՆՎԱՆՈՒՄԸ	ՔԱՆԱԿԸ	ՄԻԱՎՈՐ ՔԱՇԸ, ԿԳ	ԸՆԴՀԱՆՈՒՐ ՔԱՇԸ, ԿԳ	ԾԱՆՈԹՈՒ-ԹՅՈՒՆ
1	2	3	4	5	6	7
1	**СТО АСЧМ 7-93**	Φ 14 A500C L=2000	8	2.42	19.36	
	---- // ----	Φ 14 A500C L=2500	8	3.025	24.20	
2	---- // ----	Φ 8 A500C L=850	18	0.33575	6.04	
3	---- // ----	Φ 14 A500C L=850	12	1.1495	13.79	
4	---- // ----	Φ 14 A500C L=2000	2	2.42	4.84	
	---- // ----	Φ 14 A500C L=2500	2	3.025	6.05	
		ԲԵՏՈՆ B22.5				1.80 Մ³
ՄԵՏԱՂԱԼԱՐ - 1.8 կգ						
ՄԵԽ 100ՄՄ - 0.14 կգ, ՄԵԽ 70ՄՄ -0.18կգ						

ԾԱՆՈԹՈՒԹՅՈՒՆ

1. Տիպային նախագիծը հաշվարկված է հարթ տեղանքի համար, կախված տեղանքի թեքությունից հնարավոր է նախագծի և նյութերի մասնագրի փոփոխություն;
2. Նախագծով ամրանների միավոր քաշը ընդունված է СТО АСЧМ 7-93 ստանդարտացման տեղեկագրքից, հնարավոր է միավոր քաշի շեղումներ կախված ամրանների արտադրողի ստանդարտներից:

ՉԱՓԸ՝ 2000x2500 ՄՄ

ՊԱՏԸ՝ h=1000 ՄՄ

ԵՐԵՎԱՆ ՔԱՂԱՔԻ ԳԵՐԵԶՄԱՆՆԵՐՈՒՄ Ե/Բ ՊԱՏԵՐԻ ԿԱՌՈՒՑՈՒՄ				ՊԱՏՎԻՐԱՏՈՒ "ԲՆԱԿՉՈՒԹՅԱՆ ՀԱՏՈՒԿ ՍՊԱՍԱՐԿՈՒՄ" ՀՈԱԿ	
			ՃԱՐՏԱՐԱՊԵՏԱՇԻՆԱՐԱՐԱԿԱՆ ՄԱՍ	ՓՈՒԼ	ԹԵՐԹ	ԹԵՐԹԵՐ
ՏՆՕՐԵՆ	Լ. ԳՐԻԳՈՐՅԱՆ			ԱՆ	ՃՇ-9	10
ԿՈՆՍՏՐՈՒԿՏՈՐ	Գ. ԴԱԼԼԱՔՅԱՆ		Ե/Բ ՊԱՏԵՐԻ ԳԾԱԳՐԵՐ ՆՅՈՒԹԵՐԻ ՄԱՍՆԱԳԻՐ	«Թ.Ա.Հ.Գ ԳՐԻԳ» ՍՊԸ	

ՊԱՏԵՐԻ ՀԱՏԱԿԱԳԻԾ Մ 1:50

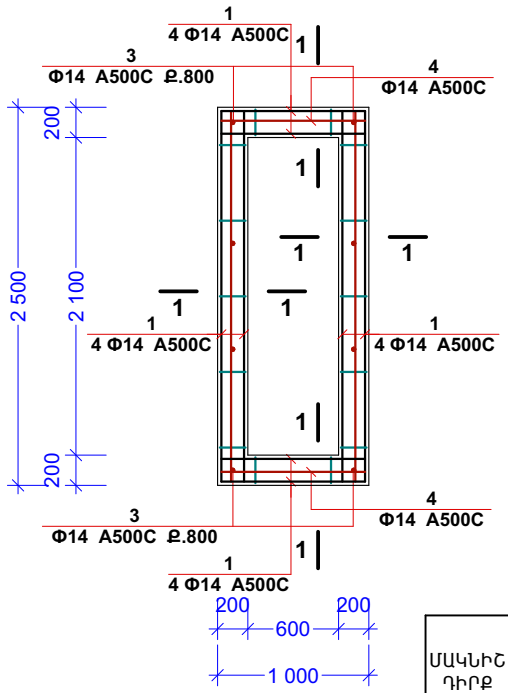

ՀԱՏՈՒՅԹ 1-1 Մ 1:20

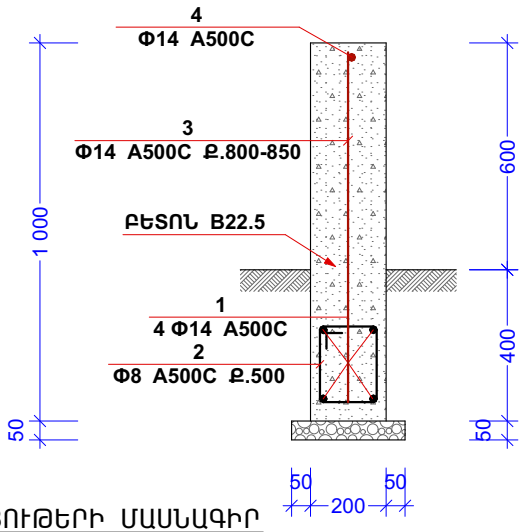

ՆՅՈՒԹԵՐԻ ՄԱՍՆԱԳԻՐ

ՄԱԿՆԻՇ ԴԻՐՔ	ՆՇԱՆԱԿՈՒՄԸ	ԱՆՎԱՆՈՒՄԸ	ՔԱՆԱԿԸ	ՄԻԱՎՈՐ ՔԱՇԸ, ԿԳ	ԸՆԴՀԱՆՈՒՐ ՔԱՇԸ, ԿԳ	ԾԱՆՈԹՈՒ-ԹՅՈՒՆ
1	2	3	4	5	6	7
1	**СТО АСЧМ 7-93**	Φ 14 A500C L=1000	8	1.21	9.68	
	---- // ----	Φ 14 A500C L=2500	8	3.025	24.20	
2	---- // ----	Φ 8 A500C L=850	14	0.33575	4.70	
3	---- // ----	Φ 14 A500C L=850	8	1.1495	9.20	
4	---- // ----	Φ 14 A500C L=1000	2	1.21	2.42	
	---- // ----	Φ 14 A500C L=2500	2	3.025	6.05	
		ԲԵՏՈՆ B22.5				1.40 Մ³
ՄԵՏԱՂԱԼԱՐ - 1.8 կգ						
ՄԵԽ 100ՄՄ - 0.14 կգ, ՄԵԽ 70ՄՄ -0.18կգ						

ԾԱՆՈԹՈՒԹՅՈՒՆ

1. Տիպային նախագիծը հաշվարկված է հարթ տեղանքի համար, կախված տեղանքի թեքությունից հնարավոր է նախագծի և նյութերի մասնագրի փոփոխություն;
2. Նախագծով ամրանների միավոր քաշը ընդունված է СТО АСЧМ 7-93 ստանդարտացման տեղեկագրքից, հնարավոր է միավոր քաշի շեղումներ կախված ամրանների արտադրողի ստանդարտներից:

ՉԱՓԸ՝ 1000x2500 ՄՄ

ՊԱՏԸ՝ h=1000 ՄՄ

ԵՐԵՎԱՆ ՔԱՂԱՔԻ ԳԵՐԵԶՄԱՆՆԵՐՈՒՄ Ե/Բ ՊԱՏԵՐԻ ԿԱՌՈՒՑՈՒՄ				ՊԱՏՎԻՐԱՏՈՒ "ԲՆԱԿՉՈՒԹՅԱՆ ՀԱՏՈՒԿ ՍՊԱՍԱՐԿՈՒՄ" ՀՈԱԿ	
		ճարտարապետաշինարարական մաս		ՓՈՒԼ	ԹԵՐԹ	ԹԵՐԹԵՐ
ՏՆՕՐԵՆ	Լ. ԳՐԻԳՈՐՅԱՆ			ԱՆ	ՃՇ-10	10
ԿՈՆՍՏՐՈՒԿՏՈՐ	Գ. ԴԱԼԼԱՔՅԱՆ	Ե/Բ ՊԱՏԵՐԻ ԳԾԱԳՐԵՐ ՆՅՈՒԹԵՐԻ ՄԱՍՆԱԳԻՐ		«Թ.Ա.Հ.Գ. ԳՐԻԳ» ՍՊԸ	